Mode d'emploi

HOME DELUXE
WIR MACHEN ZUHAUSE

Porte coulissante en verre DIY STELLAR

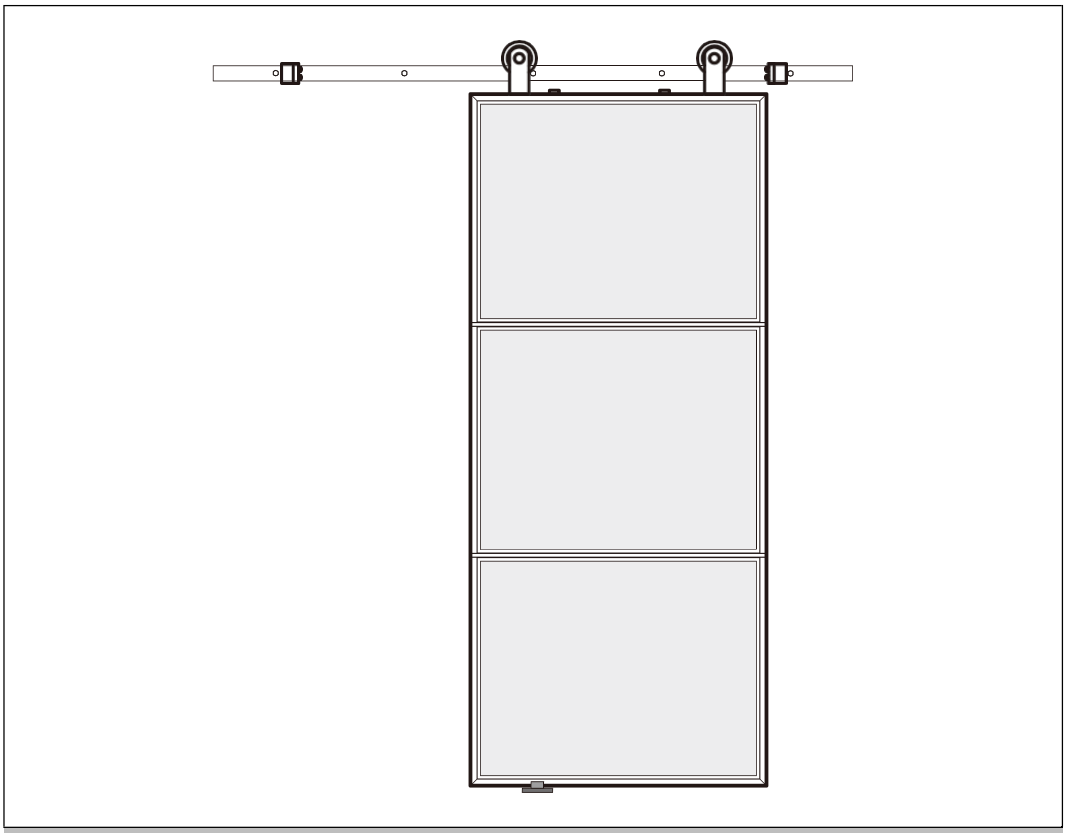

Mode d'emploi original

Conçu en Allemagne

IMPORTANT :
À CONSERVER POUR TOUTE RÉFÉRENCE ULTÉRIEURE. LIRE ATTENTIVEMENT !

Table des matières

1. Généralités 3
1.1. Aperçu des produits 3
1.2. Remarques générales 3
1.3. Garantie 3
2. Informations sur le mode d'emploi 3
2.1. Disponibilité du mode d'emploi 3
2.2. Groupes cibles du mode d'emploi 4
2.3. Informations sur la traduction 4
2.4. Explication des symboles 4
2.5. Généralités sur le mode d'emploi 4
2.6. Utilisation conforme à l'usage prévu 4
2.7. Consignes générales de sécurité 5
3. Caractéristiques du produit 6
3.1. Données techniques 6
3.2. Description du produit 6
4. Contenu de la livraison 6
5. Montage 8
5.1. Consignes de sécurité 8
5.2. Structure du produit 9
6. Application 13
6.1. Consignes de sécurité 13
6.2. Première mise en service 13
6.3. Exploitation 13
6.4. Lieu de stockage 13
7. Dépannage 14
8. Maintenance et entretien 14
8.1. Consignes de sécurité 14
9. Démontage 14
9.1. Consignes de sécurité 14

10. Élimination des déchets 15

Chère cliente, cher client

Nous te remercions d'avoir choisi un produit de **Home Deluxe GmbH**. Nous te souhaitons beaucoup de plaisir avec ta nouvelle porte coulissante en verre DIY STELLAR.

Le mode d'emploi t'aide à monter, à mettre en service, à utiliser et à entretenir le produit. Le mode d'emploi et les consignes de sécurité doivent être lus attentivement et en permanence. Respecte ces consignes afin d'éviter tout danger.

1. Généralités

1.1. Aperçu des produits

Modèle : Porte coulissante en verre DIY STELLAR ID d'article : 20687 | ID de variante : 49685

1.2. Remarques générales

Pour répondre à nos exigences, nous améliorons constamment la qualité, simplifions le montage, l'utilisation ou adaptons les produits aux souhaits des clients. En raison de ces changements, la version actuelle du mode d'emploi se trouve sur notre site Internet.

La désignation "produit" est utilisée dans le mode d'emploi de la "porte coulissante en verre DIY STELLAR". se tourne.

1.3. Garantie

Les droits légaux de responsabilité pour vices et de garantie s'appliquent à partir de la date d'achat.
Home Deluxe GmbH décline toute responsabilité pour les dommages dus au non-respect du mode d'emploi. Les réclamations résultant d'un montage ou d'une utilisation non conforme sont exclues de la garantie. En cas de défaut du produit, adresse-toi par écrit à notre service clientèle via le formulaire de contact sur notre site Internet, en indiquant le nom du produit, le numéro de série et une photo de la plaque signalétique :

Home Deluxe GmbH
Schanzeweg 2
32312 Lübbecke
Allemagne
Tél. : +49 (0)5743 6181-0
www.home-deluxe-gmbh.de

Si tu as d'autres questions, notre service clientèle se tient à ta disposition via le formulaire de contact.

2. Informations sur le mode d'emploi

2.1. Disponibilité du mode d'emploi

Le mode d'emploi fait partie intégrante du produit et doit être conservé dans son intégralité et à proximité immédiate du produit.

2.2. Groupes cibles du mode d'emploi

Le mode d'emploi doit être lu et respecté par toute personne impliquée dans l'une des activités ou l'utilisation suivantes :

- Déballage
- Montage / Installation
- Mise en service / fonctionnement
- Maintenance / contrôle / entretien
- Dépannage / réparation
- Élimination

2.3. Informations sur la traduction

Le mode d'emploi original a été rédigé en allemand. Pour toute autre langue disponible, il s'agit d'une traduction de la version allemande.

2.4. Explication des symboles

Symbole	Explication des symboles
	**AVERTISSEMENT** Ce symbole indique les dangers potentiels pouvant entraîner des blessures graves ou mortelles. Avant de procéder au montage ou à l'utilisation, il faut lire la remarque correspondante.
	**INFO** Ce symbole donne des indications importantes et signale des dommages matériels. Prenez-en connaissance avant d'effectuer l'étape de montage ou d'application correspondante afin de comprendre les problèmes et d'éviter les dommages.
	**Utiliser uniquement à l'intérieur** Ce symbole indique que le produit ne doit être utilisé qu'à l'intérieur.
	**Lire le mode d'emploi** Le symbole indique qu'il faut lire attentivement le mode d'emploi avant de monter/installer et/ou d'utiliser l'appareil.

2.5. Généralités sur le mode d'emploi

Le mode d'emploi se rapporte à la porte coulissante en verre DIY STELLAR. Il contient des informations importantes sur le montage, le fonctionnement, l'entretien et le nettoyage. Le mode d'emploi, en particulier les consignes de sécurité, doit être lu attentivement avant la mise en service du produit, conservez-le soigneusement. Utilise le produit uniquement comme décrit dans ce mode d'emploi afin d'éviter toute blessure ou tout dommage accidentel. Si tu transmets le produit à un tiers, tu dois également lui remettre ce mode d'emploi.

2.6. Utilisation prévue

Le produit est de haute qualité, a une longue durée de vie. et est exclusivement destiné ou adapté à une utilisation dans des limites raisonnables et habituelles.

Le produit est destiné à être utilisé comme porte coulissante à l'intérieur.

N'utilise le produit que comme décrit dans ce mode d'emploi. Toute autre utilisation est considérée comme non conforme et peut entraîner des dommages matériels ou corporels. Le fabricant décline toute responsabilité pour les dommages causés par une utilisation non conforme ou incorrecte.

2.7. Consignes générales de sécurité

Indications générales sur les dangers



- Une utilisation non conforme peut entraîner des dommages corporels et matériels considérables. C'est pourquoi le montage, l'installation, la mise en service ainsi que le dépannage, les travaux d'entretien et de réparation ne doivent être effectués que par des personnes qualifiées.
- Ne monte le produit **que** si la livraison est complète et sans défaut.
- Assure-toi que toutes les pièces sont intactes et correctement montées. Un montage incorrect peut entraîner des blessures. Les pièces endommagées peuvent avoir une influence sur la sécurité et le fonctionnement.
- Ne modifie pas le produit
- Vérifie la fixation à intervalles réguliers.

Danger pour les enfants



- Éloigne les enfants des matériaux d'emballage. Il y a notamment un risque d'étouffement !
- Tenir les enfants éloignés de l'endroit où le produit est assemblé. La livraison contient de petites pièces qui peuvent être avalées ou entraîner de graves blessures.
- Le produit n'est pas un jouet pour enfants, ni un mur d'escalade ou un équipement sportif. Les différents éléments du produit peuvent tomber, ce qui peut entraîner la mort.
- Explique aux enfants comment utiliser correctement le produit et ne les laisse jamais sans surveillance pendant qu'ils jouent.
- Ne placez pas un membre entre le mur et la porte pendant l'ouverture et la fermeture de la porte. Cela peut entraîner des blessures et des écrasements.
- Veille à ce que les jeunes enfants ne mettent pas de petites pièces dans leur bouche.

Risque de blessure
Une manipulation incorrecte du produit peut entraîner des blessures.



- Avant chaque utilisation, vérifie que le produit ne présente pas de dommages visibles.
- Ne pas modifier la construction du produit. Toute modification doit faire l'objet d'une autorisation écrite du fabricant et être effectuée conformément aux instructions.
- Si le produit est endommagé, il ne doit plus être utilisé. Les pièces endommagées doivent être réparées ou remplacées par des pièces de rechange d'origine.
- Veille à ce que le produit soit installé solidement et durablement afin d'éviter les blessures.
- Ne monte pas sur le produit, il y a un risque de chute.
- Ne te hisse pas sur le produit, il y a un risque de chute.

Risque d'endommagement



- Une manipulation inappropriée du produit peut entraîner des dommages.
- Si tu ouvres l'emballage sans précaution avec un couteau ou un autre objet pointu, tu risques d'endommager le produit. Sois très prudent lors de l'ouverture.

3. Caractéristiques du produit

3.1. Données techniques

STELLAR	
Dimensions de la porte coulissante (H x L x P)	2050 x 900 x 40 mm
Poids	37,5 kg
Longueur du rail de roulement (L)	200 cm
Poids du rail de roulement	7,5 kg
Plaques de verre	4 mm ESG verre clair (verre de sécurité trempé)
Couleur du cadre de porte	noir
Matériau du cadre de porte	Acier revêtu par poudre
Matériau du rail de roulement	Acier

3.2. Description du produit

La porte coulissante en verre transparent et cadre noir poudré est un véritable bijou pour la maison, le magasin ou le cabinet médical. Avec ses dimensions (205 x 90 x 4,0 cm), elle est parfaitement adaptée aux passages. Le verre de sécurité de 4 mm d'épaisseur confère à la porte force et robustesse.

Le tout nouveau système de coulissement assure un mouvement doux et silencieux. Les matériaux de qualité supérieure garantissent une qualité durable. Le montage est simple et la surface est facile à entretenir, ce qui garantit un nettoyage aisé.

Découvre les possibilités qui s'offrent à toi avec cette porte coulissante en verre. Apporte du style, de l'élégance et de la fonctionnalité dans les pièces. N'attends plus et achète ce produit pour une expérience incomparable à la maison ou dans l'environnement professionnel.

4. Contenu de la livraison

Vérifier que l'emballage n'est pas endommagé à la livraison. En outre, immédiatement après le déballage, vérifier que la livraison est complète et que le produit et tous les composants sont en parfait état. Ne monte le produit que si le contenu de la livraison est complet et non endommagé.

Composants/pièces

No.	Description	Quantité	Illustration
1.	Élément de porte en haut	1	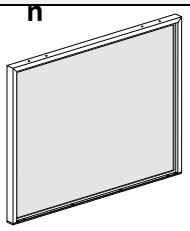

No.	Description	Quantité	Illustration
2.	Élément de porte central	1	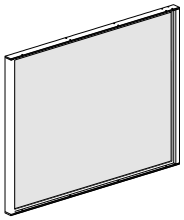
3.	Elément de porte en bas	1	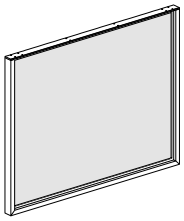
4.	Barre de liaison	2	
5.	Rail de roulement (en 2 parties) Longueur totale : 2000 mm	1	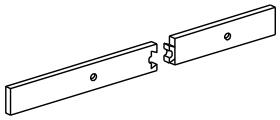
6.	Entretoise	5	
7.	Butée de porte	2	
8.	Guide au sol	2	
9.	Protection antichute avec vis	2	
10.	Galet de roulement	2	
11.	**Cadre de porte** Vis (M5x14)	24	
12.	**Entretoise** Cheville (Ø10)	5	
13.	**Entretoise** Vis (ST8x90)	5	
14.	**Guide au sol** Cheville (Ø6)	4	
15.	**Guide au sol** Vis (ST4.2x25)	4	
16.	**Galet de roulement** Vis (M6x16)	4	
17.	Clé Allen	2	

5. Montage

5.1. Consignes de sécurité

Toutes les informations relatives à la sécurité et à la santé doivent être lues.

Risque de blessure

Une manipulation incorrecte lors du montage peut entraîner des blessures.



- Le produit est livré dans quelques paquets. Veille à ce que les paquets soient ouverts par le haut. Fais très attention en ouvrant les paquets, car il y a des pièces fragiles et du verre dans les paquets.
- Immédiatement après le déballage, vérifie que la livraison est complète et que le produit et toutes les pièces sont en parfait état.
- Ne monte le produit **que** si la livraison est complète et sans défaut.
- Nous recommandons de monter le produit à deux personnes.
- Porte des vêtements de protection, tels que des chaussures de sécurité et des gants de protection, lors du montage.
- Des connaissances techniques approfondies sont nécessaires pour monter le produit. Ne monte le produit toi-même **que** si
  - tu es sûr que le produit peut être placé à l'endroit choisi pour le montage.
  - tu comprends le mode d'emploi
  - tu disposes des outils nécessaires
  - tu disposes des connaissances techniques nécessaires
- Utilise le matériel de fixation approprié pour le montage mural.
- Montez le produit uniquement sur des murs et **non** sous des plafonds.
- Avant de monter le produit, vérifiez que le mur existant résiste durablement à la charge. Utilise le matériel de fixation approprié en fonction de la nature du mur. Si le mur présente des dommages (par exemple des fissures, etc.), consulte un spécialiste en statique.
- Respecte impérativement les dimensions de montage et utilise le matériel de montage fourni.
- Les erreurs de montage ou les dommages causés par le montage sont exclus de la garantie.
- Nettoie soigneusement le profilé après le montage afin de permettre le bon fonctionnement des galets de roulement.

5.2. Structure du produit

Le produit est livré démonté et peut être monté avec peu d'efforts. Respecte scrupuleusement les instructions de montage. En cas de non-respect, le fonctionnement et la sécurité du produit ne sont pas garantis.

Outils nécessaires

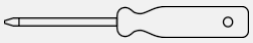	Tournevis cruciforme		Ruban à mesurer
	Forets à pierre		Crayon
	Clé Allen		Cutter
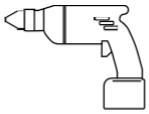	Perceuse		Escabeau
	Niveau à bulle		Clé à molette
	Lot		

- Les instructions suivantes doivent être lues attentivement.
- Veille à ce que le montage soit vertical et horizontal. En cas d'irrégularités du mur ou d'utilisation d'un profilé de doublure, le guidage au sol doit être adapté.

Illustration	Étape de construction
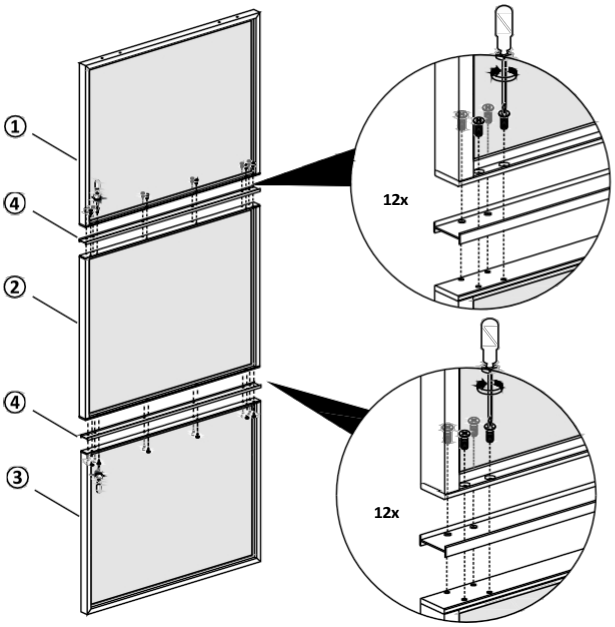	**Étape 1 : Montage de la porte en verre** - Place les baguettes de jonction (**4**) entre les éléments de porte (**1** & **2** et **2** & **3**). - Visse les éléments de la porte avec les vis (**11**).

Illustration	Étape de construction
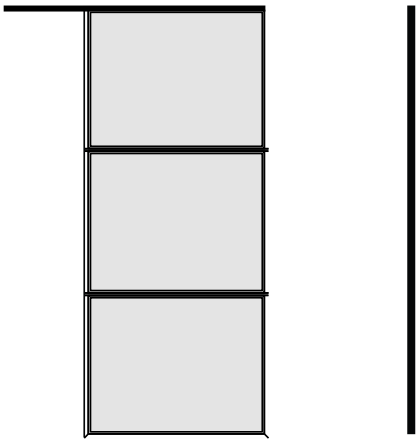	**Étape 2 : Porte en verre montée** -Porte vitrée prémontée (vue latérale et frontale).
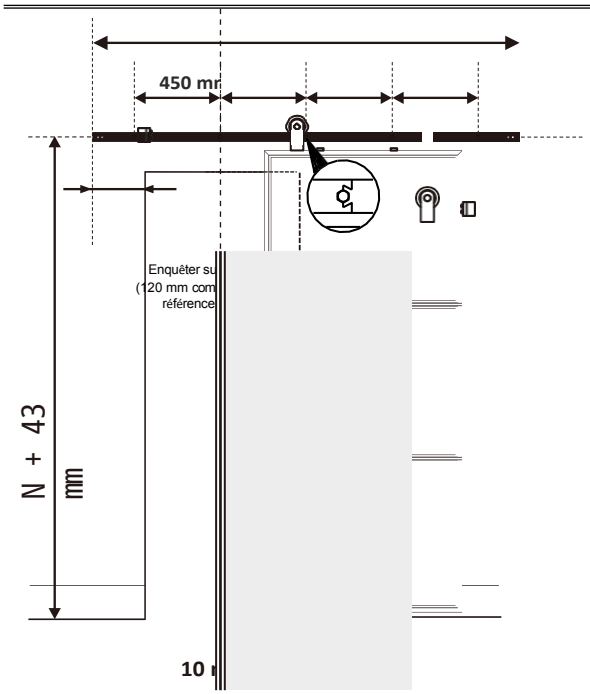	**Étape 3 : Croquis d'ensemble des dimensions de montage** Illustration : rail de roulement avec porte en verre suspendue
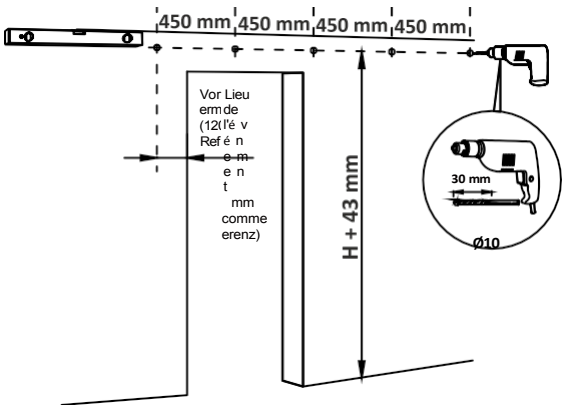	**Étape 4a : Montage sur un mur en briques** **Remarque :** avant le montage, vérifie que le mur n'est pas recouvert de câbles ou d'autres conduites. - Dessine les trous de perçage conformément à l'illustration en utilisant un niveau à bulle et en un mètre ruban. - Perce les trous à l'aide d'une perceuse à pierre Ø10, 30 mm de profondeur.

Illustration	Étape de construction
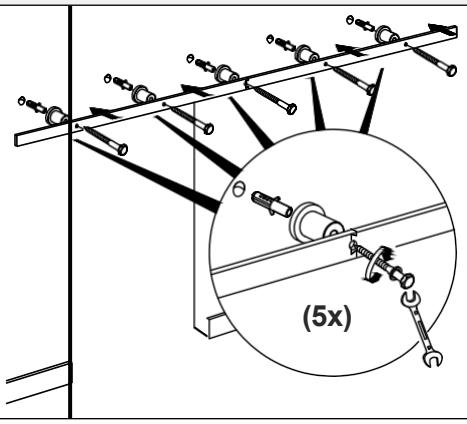	**Étape 4b : visser le rail de roulement au mur** - Introduis toutes les chevilles (**12**) dans les trous de perçage. - Glisse la vis (**13**) dans le trou du rail (**5**), puis dans le support (**6**). Ensuite, vissez l'ensemble au mur.
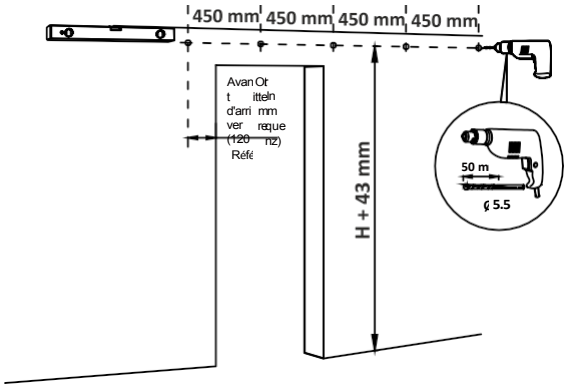	**Étape 5a : Montage sur une cloison sèche avec structure porteuse** **Remarque :** avant le montage, vérifie que le mur n'est pas recouvert de câbles ou d'autres conduites. - Dessine les trous de perçage conformément à l'illustration en utilisant un niveau à bulle et un mètre ruban. - Perce les trous avec une mèche de Ø5.5, 50 mm de profondeur.
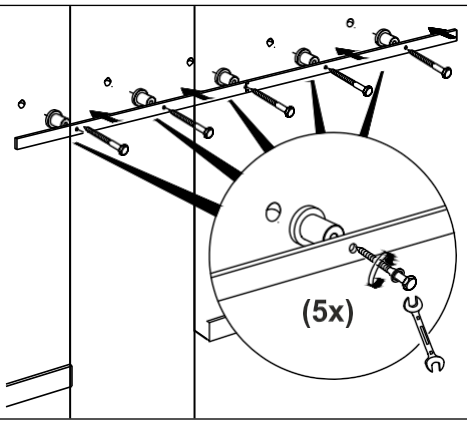	**Étape 5b : visser le rail de roulement au mur** -Passez la vis (**13**) dans le trou du rail (**5**), puis dans le support (**6**). Visser ensuite l'ensemble au mur.
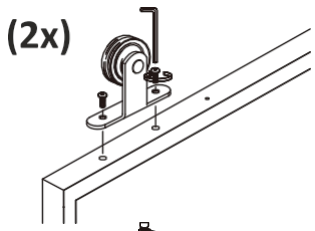	**Étape 6 : Monter le galet** -Visser le galet (**10**) avec les vis (**16**) sur le bord supérieur de la porte. **Attention :** les roulettes **doivent** être orientées vers le mur.
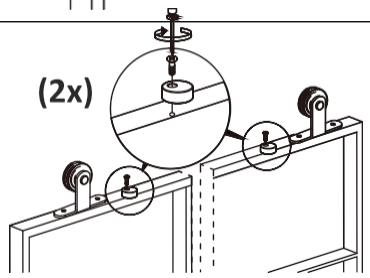	**Étape 7 : Monter la protection contre les chutes** -Visser la sécurité anti-chute (**9**) de manière égale en haut et à l'intérieur, à côté des galets de roulement.

Illustration	Étape de construction
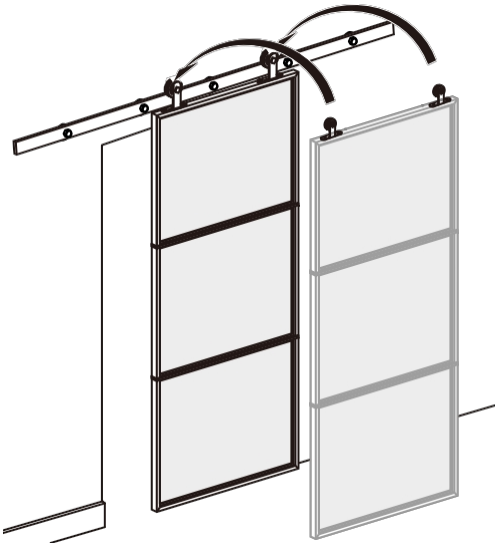	**Étape 8 : Accrocher la porte en verre** - Accroche la porte en verre au milieu du rail de roulement. - Le galet est posé sur le rail de roulement, bloqué et peut ensuite être déplacé en continu sur le rail de roulement.
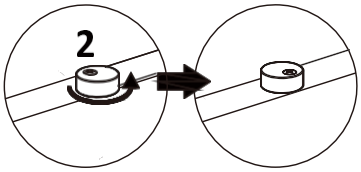	**Étape 9 : Régler la sécurité anti-chute** Tourne la protection anti-chute sur le cadre de la porte, celle-ci ne doit pas dépasser.
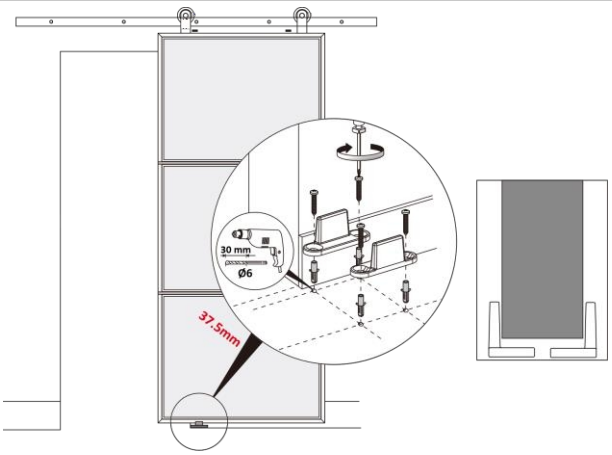	**Étape 10 : Monter le guidage au sol** - Montez le guide de sol (**8**) sur le sol. **Attention :** Respecte la distance entre les guides inférieurs. Le guide au sol ne doit pas être monté dans le passage. - Perce les trous dans le sol. - Introduis les chevilles (**14**) dans le trou et visse le guide au sol à l'aide des vis (**15**). **Attention :** dans le cas d'un sol carrelé, il faut tenir compte du fait que les trous pour le montage du guide de sol peuvent entraîner des fissures. **Recommandation :** coller le guidage au sol. **Remarque :** veille à ce que le guide inférieur ne coince pas la porte ou ne frotte pas contre elle.
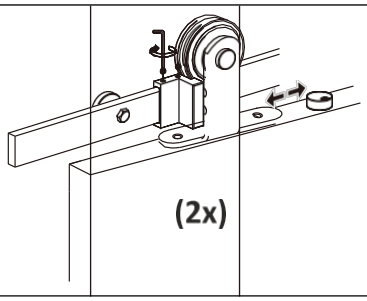	**Étape 11 : Monter la butée de porte** - Monter la butée de porte (**7**) des deux côtés sur le rail de roulement. - Aligne la butée de porte. - Serre les vis de fixation**.** - Nettoie soigneusement le rail de roulement après le montage.

Illustration	Étape de construction
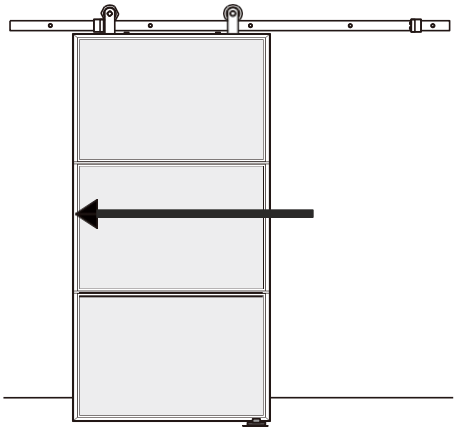	**Étape 12 : Porte en verre montée sur le rail de roulement** -Porte en verre et rail de roulement prémontés

6. Application

6.1. Consignes de sécurité

Les informations suivantes relatives à la sécurité et à la santé doivent être lues attentivement.

Risque de blessure
Une manipulation inappropriée lors de l'utilisation peut entraîner des blessures.

- N'utilise pas un produit endommagé.
- Ne modifie pas le produit.
- Le produit n'est pas un jouet pour enfants, ni un mur d'escalade ou un équipement sportif. Il est interdit aux enfants de jouer avec le produit.
- Les erreurs d'utilisation ou les dommages causés par une mauvaise utilisation sont exclus de la garantie.
- Vérifie toutes les fixations au cours de la première semaine, puis à intervalles réguliers.
- Si la ferrure de la porte coulissante est endommagée, elle ne peut être remplacée que par une ferrure d'origine.

6.2. Première mise en service

Avant la première utilisation, vérifier que le produit n'est pas endommagé. Le produit ne doit être utilisé que s'il n'est pas endommagé.

6.3. Exploitation

Vérifie avant d'utiliser le produit,

- le bon état.
- toutes les fonctions des galets de roulement.

6.4. Lieu de stockage

-En hiver, stocke le produit et ses accessoires dans un endroit sec, bien ventilé et si possible à l'abri des intempéries.

7. Dépannage

Si les dysfonctionnements suivants apparaissent pendant le fonctionnement, veuillez vérifier les causes d'erreur suivantes à l'aide du tableau suivant. Si les mesures indiquées ne permettent pas de résoudre le problème, mettre le produit hors service.

Erreur	Cause possible	Solution
Le produit vacille ou oscille	- Les vis de fixation se sont desserrées - La fixation au sol s'est détachée	- Serrer les vis de fixation - Resserrer les vis de fixation de la planche
Le produit ne peut pas être poussé	- De la poussière ou d'autres impuretés se sont accumulées entre le galet et le rail de roulement - La fixation au sol s'est détachée ou déplacée	- éliminer la poussière et les salissures - Resserrer et aligner les vis de fixation de la tablette.

Si un autre problème survient avec le produit, contacte-nous.

8. Maintenance et entretien

8.1. Consignes de sécurité

Risque de blessure
Une manipulation inappropriée lors de l'utilisation peut entraîner des blessures.



- Nettoie les surfaces avec un chiffon humide et un détergent doux adapté au verre et au métal.
- N'utilise pas de produits de nettoyage agressifs ou de nettoyeurs à haute pression pour le nettoyage.
- Respecte également les consignes du fabricant du produit de nettoyage.

9. Démontage

9.1. Consignes de sécurité

Risque de blessure
Une manipulation inappropriée lors du démontage peut entraîner des blessures.



- Le produit est très lourd et de grandes dimensions, il faut au moins deux personnes pour le démonter.
- Sécurise le produit avant le démontage pour éviter qu'il ne tombe.

Le démontage du produit doit être effectué dans l'ordre inverse du montage. (**voir chapitre Montage**)

10. Élimination



- Mettre au rebut le produit et tous ses composants conformément aux réglementations locales et nationales, afin d'éviter tout dommage à l'environnement.
- Nos emballages sont fabriqués à partir de matériaux respectueux de l'environnement. Ils peuvent être recyclés et servir ainsi de matières premières précieuses. Elimine les matériaux d'emballage (cartons, emballages sales, etc.) séparément et dans les règles de l'art, conformément aux prescriptions nationales en vigueur.
- Contacte le fabricant en cas d'incertitude quant à l'élimination.
- Tu peux également obtenir des informations sur l'élimination correcte des déchets auprès des centres d'élimination locaux.

Home Deluxe GmbH
Chemin de retranchement 2
32312 Lübbecke Allemagne
Tél. : +49 (0)5743 6181-0
www.home-deluxe-gmbh.de

GA-118-00-STELLAR
2023/08